M22D 71 M 4c

1 ~ 220V 50 Hz

Çalışma Türü / Duty Type	: S1
Koruma Sınıfı / Degree of protection	: IP 55 (TEFC)
Yalıtım Sınıfı Insulation class	: F (155 °C)
Isı Artışı / Temp rise	: Class B (80K)
Yapı Biçimi / Mounting Design	: B34

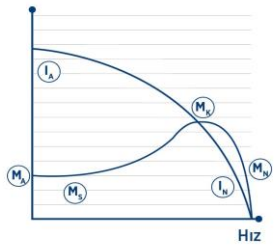

ELEKTRİKSEL TASARIM / ELECTRICAL DESIGN

Çıkış Gücü / Rated output (kW)	: 0,25
Anma Hızı / Rated Speed (rpm)	: 1390
Anma Akımı / Rated current (A)	: 1,83
Anma Momenti / Rated Torque – Mn (Nm)	: 1,7
Kalkış Kondansatör 330 V (µF) / Start Capacitor 330 V (µF)	: -
Daimi Kondasatör 400 V (µF) / Run Capacitor 400 V (µF)	: 20
Güç Faktörü Cos φ / Power factor Cos φ	: 0,91
Verim % / Efficiency %	: 68,5
Eylemsizlik Momenti J$(kg.m^2)$ / Moment of inertia J$(kg.m^2)$	: 0,00048

Kalkış Akımı / Locked rotor Current – Ia (A)	: 10,431
Ia / In	: 5,7
Kalkış Momenti / Locked rotor Torque – Ma (Nm)	: 0,8
Ma / Mn	: 0,48
Devrilme Momenti / Breakdown Torque – Mk (Nm)	: 2,6
Mk / Mn	: 1,5

MEKANİK TASARIM / MECHANICAL DESIGN

Gövde / Frame	: ALÜMİNYUM
Kapaklar / End shields	: ALÜMİNYUM
B14 Flanş / B14 Flange	: B14
Soğutma Fanı / Cooling fan	: PLASTİK
Klemens Kutusu / Terminal box	: PLASTİK
Rakorlar / Cable gland	: PLASTİK
Rakor Adedi / No of cable glands	: M20

Yatak Bilgileri / Bearing Arrangement	Ön Rulman / Drive End	Arka Rulman / Non Drive End
Standart Tasarım / Standard Design	: 6202 ZZ	6202 ZZ

Boya / Paint	: RAL 7031 Gri/Grey
Yaklaşık Ağırlık / Approximate weight (kg)	: 5,96

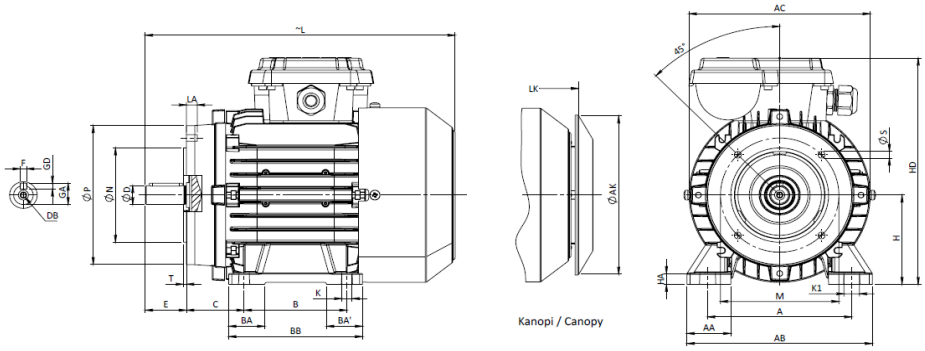

BOYUTLAR / DIMENSIONS

Ayaklı ve flanşlı motor boyutları (Flanş Biçimi C - DIN EN 50 347) B34 yapı biçiminde /
Dimensions of foot and flange mounted motors: (C-Face Flange form C - DIN EN 50 347) B34 mounting

H	HD ~	HA	A	AA	AB	ACØ	AKØ	KØ	K1	B	B'	BA	BA'	BB	Flanş / Flange No	MØ	NØ	PØ	SØ	T	LA	L ~	LK ~	C	E	DB	DØ	GA	FxGD
71	194	10	112	33	140	138	116	7	11	90	-	27	-	108	FT85	85	70	105	M6	3	10	249	278	45	30	M5	14	16	5x5
71	194	10	112	33	140	138	116	7	11	90	-	27	-	108	FT115	115	95	140	M8	3	16	249	278	45	30	M5	14	16	5x5