C.GM2EL 225 M 2b

IE2

GAMAK

3 ~ 400 V (Δ) 50 Hz

Çalışma Türü / Duty Type	: S1
Koruma Sınıfı / Degree of protection	: IP 55 (TEFC)
Yalıtım Sınıfı Insulation class	: F (155 °C)
Isı Artışı / Temp rise	: Class B (80K)
Yapı Biçimi / Mounting Design	: B14

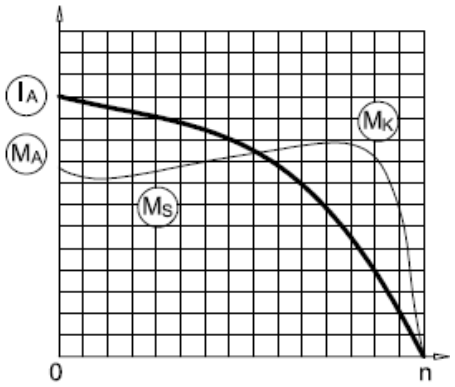

ELEKTRİKSEL TASARIM / ELECTRICAL DESIGN

Çıkış Gücü / Rated output (kW)	: 55		
Anma Hızı / Rated Speed (rpm)	: 2980		
Anma Akımı / Rated current (A)	: 94,0		
Anma Momenti / Rated Torque – Mn (Nm)	: 176,3		
Güç Faktörü Cos φ / Power factor Cos φ	: 0,91		
Verim % / Efficiency %	4/4 : 93,2	3/4 93,2	1/2 92,2
Eylemsizlik Momenti J (kgm)2 / Moment of inertia J $(kgm)^2$	: 0,41		

Doğrudan Kalkış / Direct On Line

Kalkış Akımı / Locked rotor Current – Ia (A)	: 714,4
Ia / In	: 7,6
Kalkış Momenti / Locked rotor Torque – Ma (Nm)	: 458,4
Ma / Mn	: 2,6

Y / Δ Kalkış / Y / Δ Starting

Kalkış Akımı / Locked rotor Current – Ia (A)	: 235,0
Ia / In	: 2,5
Kalkış Momenti / Locked rotor Torque – Ma (Nm)	: 141,0
Ma / Mn	: 0,8
Devrilme Momenti / Breakdown Torque – Mk (Nm)	: 476,0
Mk / Mn	: 2,7

MEKANİK TASARIM / MECHANICAL DESIGN

Gövde / Frame	: Dökme Demir / Cast Iron
Kapaklar / End shields	: Dökme Demir / Cast Iron
B14 Flanş / B14 Flange	: -
Soğutma Fanı / Cooling fan	: Plastik / Plastic
Klemens Kutusu / Terminal box	: Alüminyum / Aluminium
Rakorlar / Cable gland	: M50x1,5
Rakor Adedi / No of cable glands	: 2

Yatak Bilgileri / Bearing Arrangement

	Ön Rulman / Drive End	Arka Rulman / Non Drive End
Standart Tasarım / Standard Design	6313 ZZ C3	6213 ZZ C3
Güçlendirilmiş Tasarım / Reinforced design for radial	NU 313 E	6313 ZZ C3

Gürültü Seviyesi / Noise Level (dB-A)	: 76
Boya / Paint	: RAL 7031- Gri / Grey
Yaklaşık Ağırlık / Approximate weight (kg)	: 430

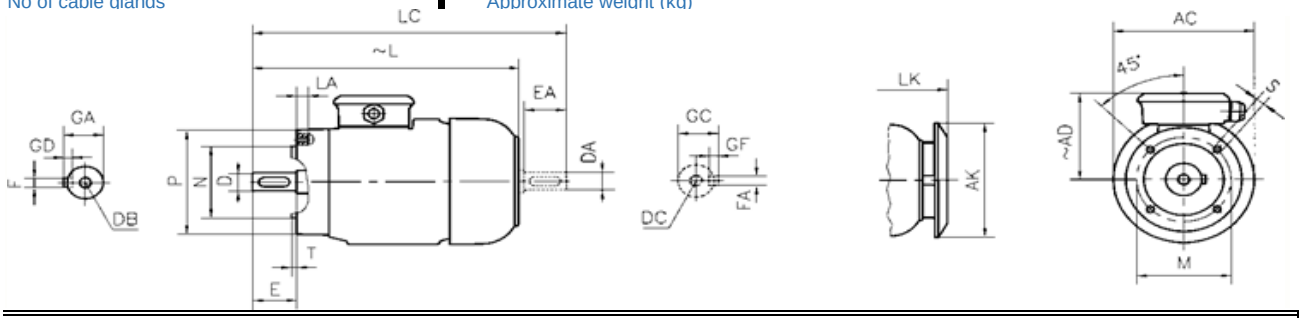

BOYUTLAR / DIMENSIONS

Flanşlı Motor Boyutları (Flanş biçimi C - DIN EN 50 347) B14, V18, V19 yapı biçimlerinde /
Dimensions of flanged motors: (C-Face Flange form C - DIN EN 50 347) mounting arrangements B14, V18, V19

Flange No	MØ	NØ	PØ	S	T	LA	ACØ	AKØ	AD ~	L ~	LC	LK ~	E EA	DB DC	DØ DAØ	GA GC	FxGD FAXGF
-	-	-	-	-	-	-	-	-	-	-	-	-	-	-	-	-	-
-	-	-	-	-	-	-	-	-	-	-	-	-	-	-	-	-	-

*Verim değerleri IEC 60034-2-1 : 2014 standardına uygun olarak endirekt ölçüm metodu ile hesaplanmıştır. Ek kayıplar, değişken yük değerlerinde yapılmış olan test sonuçlarına göre belirlenir. /
Efficiencies are calculated according to indirect method where the additional load losses are determined from exact measurements at different load points.