AGM3EL 132 S 6a

IE3

GAMAK

3 ~ 400 V (Δ) 50 Hz

Çalışma Türü / Duty Type	: S1
Koruma Sınıfı / Degree of protection	: IP 55 (TEFC)
Yalıtım Sınıfı Insulation class	: F (155 °C)
Isı Artışı / Temp rise	: Class B (80K)
Yapı Biçimi / Mounting Design	: B14

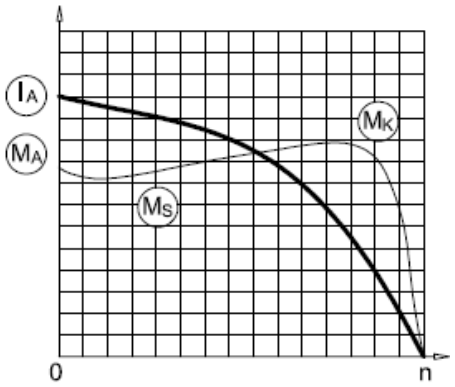

ELEKTRİKSEL TASARIM / ELECTRICAL DESIGN

Çıkış Gücü / Rated output (kW)	: 3		
Anma Hızı / Rated Speed (rpm)	: 960		
Anma Akımı / Rated current (A)	: 7,10		
Anma Momenti / Rated Torque – Mn (Nm)	: 29,8		
Güç Faktörü Cos φ / Power factor Cos φ	: 0,73		
Verim % / Efficiency %	4/4 : 83,3	3/4 83,2	1/2 85,2
Eylemsizlik Momenti J (kgm)2 / Moment of inertia J $(kgm)^2$	: 0,023		

Doğrudan Kalkış / Direct On Line

Kalkış Akımı / Locked rotor Current – Ia (A)	: 38,3
Ia / In	: 5,4
Kalkış Momenti / Locked rotor Torque – Ma (Nm)	: 62,6
Ma / Mn	: 2,1

Y / Δ Kalkış / Y / Δ Starting

Kalkış Akımı / Locked rotor Current – Ia (A)	: 12,1
Ia / In	: 1,7
Kalkış Momenti / Locked rotor Torque – Ma (Nm)	: 20,9
Ma / Mn	: 0,7
Devrilme Momenti / Breakdown Torque – Mk (Nm)	: 86,4
Mk / Mn	: 2,9

MEKANİK TASARIM / MECHANICAL DESIGN

Gövde / Frame	: Alüminyum / Aluminium
Kapaklar / End shields	: Alüminyum / Aluminium
B14 Flanş / B14 Flange	: Alüminyum / Aluminium
Soğutma Fanı / Cooling fan	: Plastik / Plastic
Klemens Kutusu / Terminal box	: Alüminyum/Plastik Aluminium/Plastic
Rakorlar / Cable gland	: M32x1,5/M32x1,5
Rakor Adedi / No of cable glands	: 2

Yatak Bilgileri / Bearing Arrangement

	Ön Rulman / Drive End	Arka Rulman / Non Drive End
Standart Tasarım / Standard Design	6208 ZZ	6208 ZZ
Güçlendirilmiş Tasarım / Reinforced design for radial	NU 208 E	6208 ZZ C3

Gürültü Seviyesi / Noise Level (dB-A)	: 60
Boya / Paint	: RAL 7031- Gri / Grey
Yaklaşık Ağırlık / Approximate weight (kg)	: 39

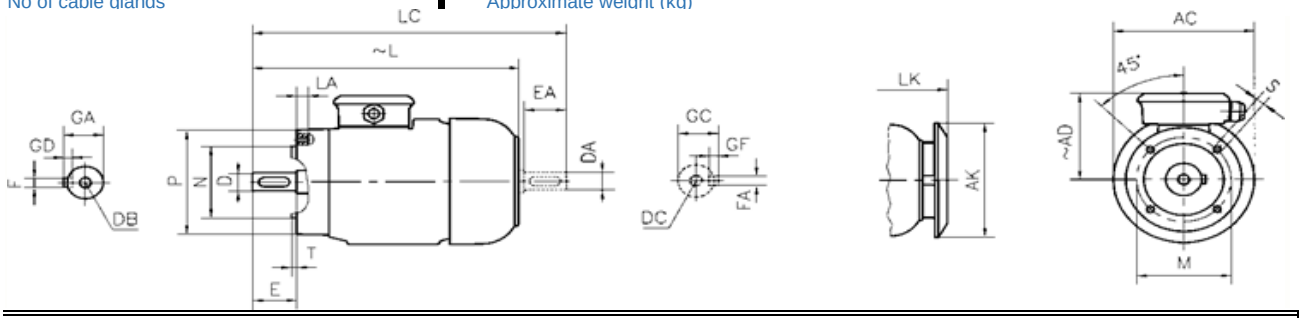

BOYUTLAR / DIMENSIONS

Flanşlı Motor Boyutları (Flanş biçimi C - DIN EN 50 347) B14, V18, V19 yapı biçimlerinde /
Dimensions of flanged motors: (C-Face Flange form C - DIN EN 50 347) mounting arrangements B14, V18, V19

Flange No	MØ	NØ	PØ	S	T	LA	ACØ	AKØ	AD ~	L ~	LC	LK ~	E EA	DB DC	DØ DAØ	GA GC	FxGD FAXGF
FT165	165	130	200	M10	3,5	20	260	230	197	476	567	523	80	M12	38	41	10x8
FT215	215	180	248	M12	4	25	260	230	197	476	567	523	80	M12	38	41	10x8

*Verim değerleri IEC 60034-2-1 : 2014 standardına uygun olarak endirekt ölçüm metodu ile hesaplanmıştır. Ek kayıplar, değişken yük değerlerinde yapılmış olan test sonuçlarına göre belirlenir. /
Efficiencies are calculated according to indirect method where the additional load losses are determined from exact measurements at different load points.